Crimpzange DZ 85

für WISI Stecker DV 80/85

Spezifikationen:

0,256˝ (6,50 mm)
0,319˝ (8,10 mm)
0,068˝ (1,73 mm)
0,213˝ (5,41 mm)

Für WISI Kabel-Typ	Für WISI Stecker-Typ
MK 76 A:	DV 80
MK 91:	DV 85
MK 96 A/L:	DV 85

Kabeltypen in Verwendung mit Fremdsteckern

+RG 58
+RG 59
+RG 62
+RG 6

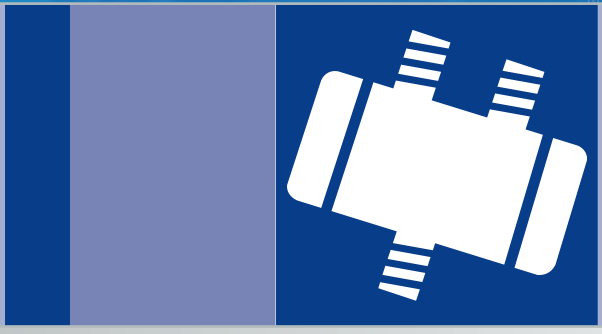

excellence in digital …

Beispiel mit MK 76 A und DV 80

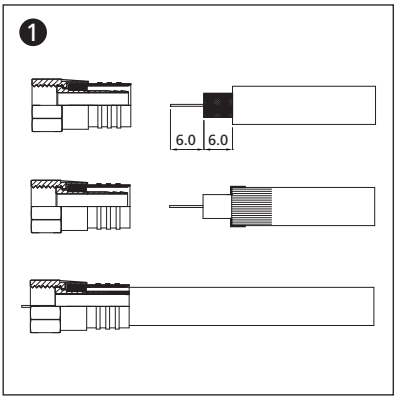

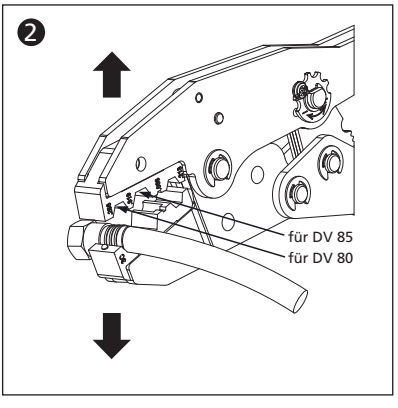

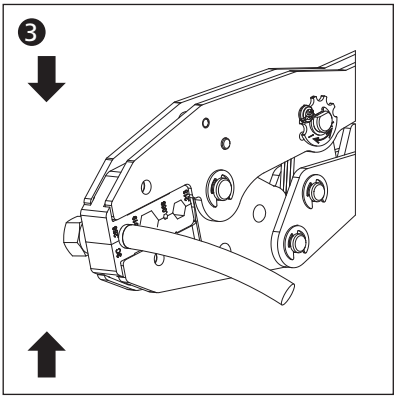

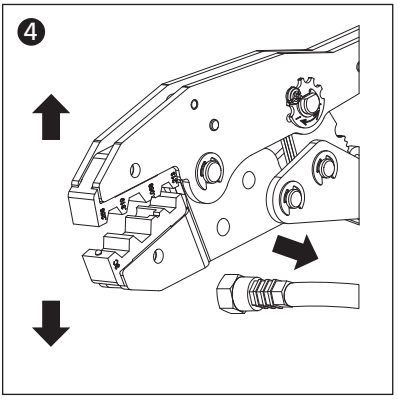

WISI Communications GmbH & Co. KG

Empfangs- und Verteiltechnik
75223 Niefern-Öschelbronn, Germany

www.wisi.de

4 010056 123185